INSTRUKCJA MONTAŻU
FITTING-UP INSTRUCTION
ИНСТРУКЦИЯ СБОРКИ
MONTÁŽNY NÁVOD
SZERELÉSI ÚTMUTATÓ
UPUTE ZA SASTAVLJANJE

COMBI
ŁÓŻKO

Do montażu potrzebne są:
You need for fitting-up:
Для сборки нужны:
K montáži potrebujete:
A szereléshez szükséges:
Za sastavljanje su potrebne:

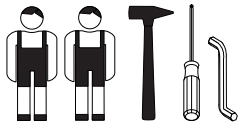

PL
Powierzchnię mebli należy czyścić tylko środkami do pielęgnacji mebli.
Szanowny kliencie w przypadku reklamacji prosimy wypełnić druki reklamacyjne dostępne w punktach sprzedaży przedkładając Kartę Reklamacyjną (zawierającą datę produkcji i numer pakowacza lub zmiany pakowania) umieszczoną w każdej z paczek, oraz instrukcję montażu mebla, gdzie prosimy o zaznaczenie uszkodzonego elementu.

SK
Povrch nábytku čistite iba prostriedkami určenými na ošetrovanie nábytku.
Vážení zákazníci! V prípade reklamácie prosíme, aby ste vyplnili tlačivá, ktoré sú prístupné v obchodoch, predložili Reklamačný list (ktorý obsahuje dátum výroby a číslo baliča alebo číslo zmeny pri balení), ktorý sa nachádza v každom balení a návod na montáž nábytku, v ktorom označte poškodenú časť.

CZ
Povrch nábytku čistěte pouze přípravky určenými k ošetřování nábytku.
Vážený zákazníku, v případě uplatnění reklamace vyplňte prosím reklamační formuláře, které jsou dostupné v prodejnách a předložte Reklamační kartu (obsahující datum výroby a číslo balení nebo změny balení, která je umístěna v balíčku) a návod k obsluze s vyznačením poškozeného dílu.

BG
Повърхността на мебелите трябва да се почиства само с препарати за поддържане на мебели.
Уважаеми клиенти, в случай на рекламация моля попълнете формулярите за рекламация, които ще получите в търговските пунктове, като представите Картата за рекламация (съдържаща датата на производство и номера на опаковчика или смяната за опаковане), която ще намерите във всяка опаковка, и инструкцията за монтаж на мебела, върху която да отбележите повредения елемент.

RO
Suprafaţa ei trebuie să fie curăţată numai cu substanţe destinate pentru curăţarea mobilei.
Stimate Cumpărător, în caz de reclamaţie vă rugăm să completaţi formularul de reclamaţie pe care îl puteţi lua de la punctul de vânzare şi pe care îl veţi prezenta împreună cu Cartela de Garanţie (care conţine data producţiei şi nr ambalatorului sau turei de ambalare), însoţită la fiecare ambalaj, precum şi instrucţiunile de montaj ale mobilei, pe care vă rugăm să marcaţi elementul deteriorat.

RUS
Поверхность мебели надо чистить только средствами для ухода за мебелью.
Уважаемый клиент, для заявления рекламации, просим заполнить формуляр рекламации, доступный в пунктах продажи, указывая Рекламационную карту (содержащую дату производства и номер упаковщика или смены упаковки), приложенную к каждому пакету, а также инструкцию по монтажу мебели, на которой просим обозначить поврежденный элемент.

HR
Površinu namještaja čistite samo sredstvama za njegu namještaja.
Poštovani klijenti, u slučaju reklamacije molimo za popunjenje reklamacijskih obrazaca, koji su dostupni u odjelima prodaje, uz predočenje reklamacijske kartice (koja sadrži datum proizvodnje i broj osobe koja je pakirala robu ili broj smjene pakiranja), koja se nalazi u svakom pakiranju, te upustava za montažu u kojima ste obilježili oštećene elemente.

GB
Furniture surface must be cleaned only with furniture maintenance formulas.
Dear Customer, should you wish to file a complaint, we would request you to fill in the complaint forms available in our outlets, submitting the Complaint Card (specifying the date manufactured, packaging employee/ shift code) enclosed in each of the packets, together with the Assembly Manual, where please highlight the faulty component.

H
A bútorok felületét kizárólag a bútorápolószerekkel lehet tisztítani.
Tisztelt Vásárló! Reklamació esetén kérjük az eladási helyeken kapható reklamációs nyomtatványokat kitölteni a Reklamációs Lap (tartalmazza a gyártási dátumat és csomagoló számát vagy műszakszámát) bemutatásával, amely mindegyik csomagban található, valamint a bútor szerelési utasítását, amelyen kérjük a sérült elemet bejelölni sziveskedjék.

Podczas montażu postępować zgodnie z instrukcją. *Pri montáži postupujte podľa návodu* *Воеремя сборки постцпать согласно инстрицции* *A szerelést a szerelési útmutató által meghatározott sorrendben kell végrehajtani.* *While assembling follow the instruction.* *Kod sastavljanja postupati u skladu sa uputama.*

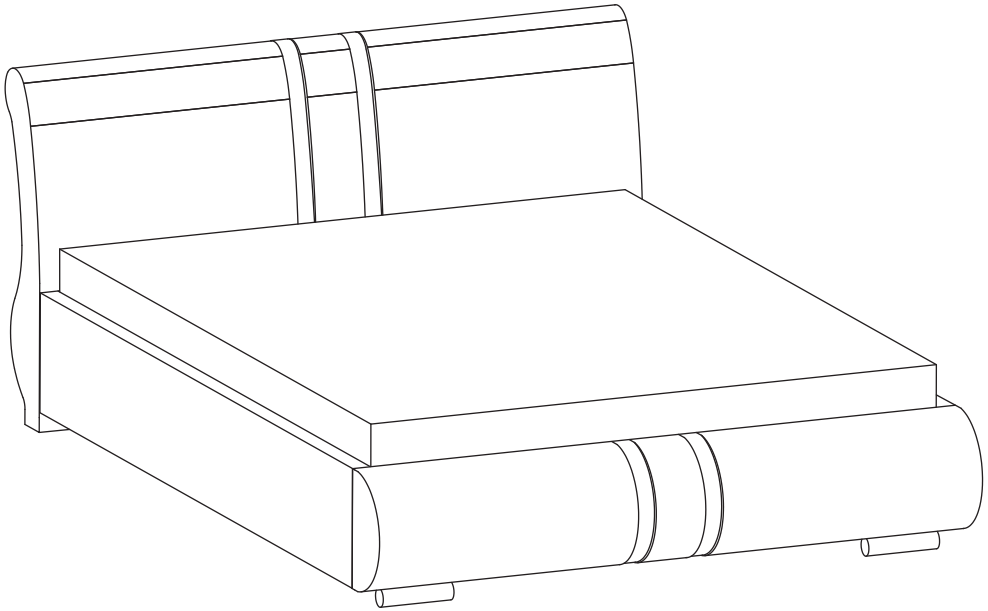

COMBI 160
2390/1715/945
Dł./szer./wys.

COMBI 180
2390/1915/945
Dł./szer./wys.

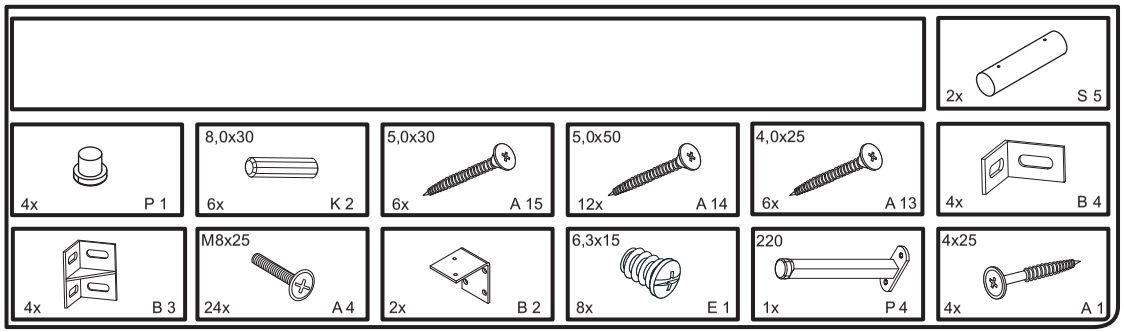

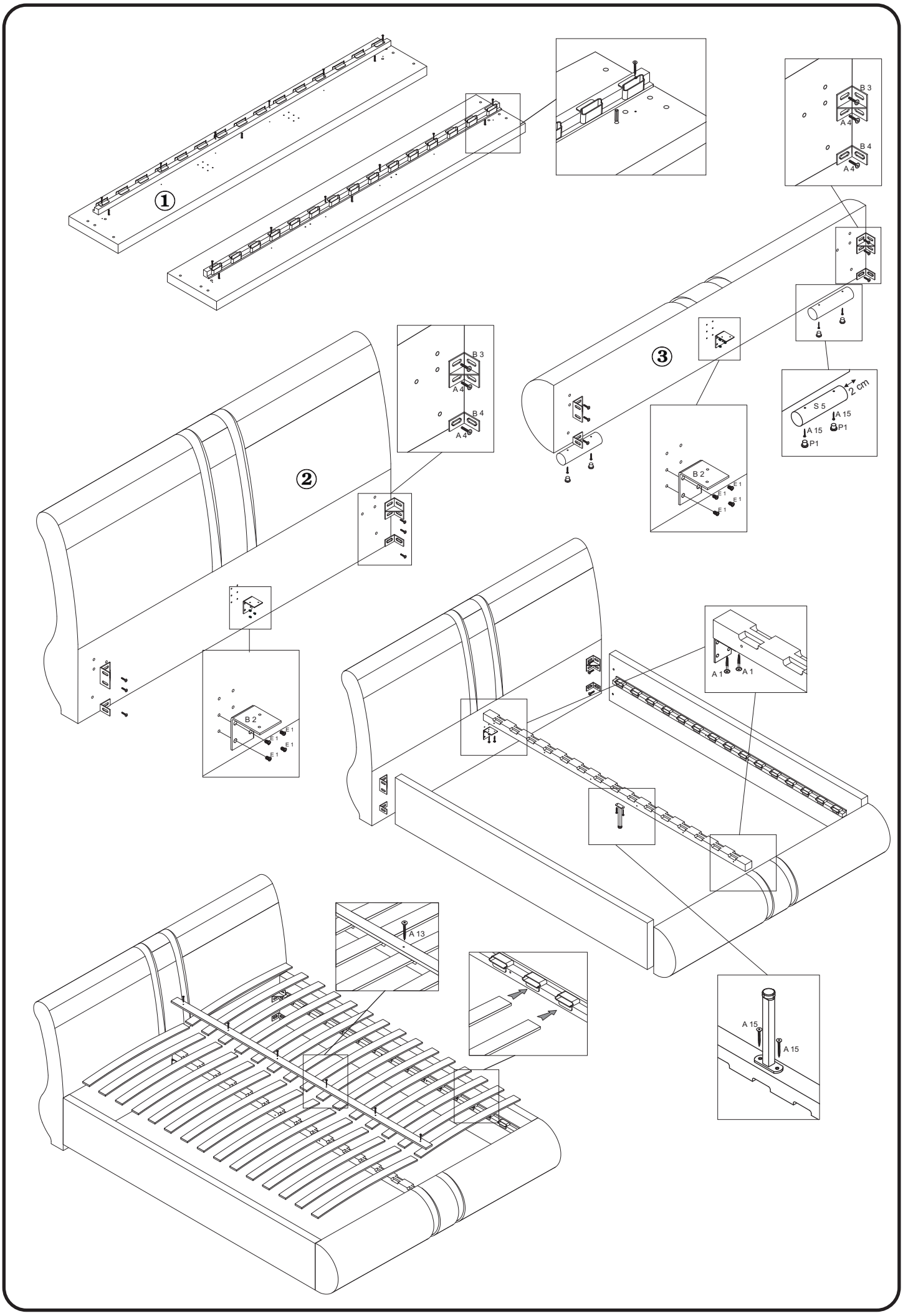
1
2
3
B 3
A 4
B 4
A 4
B 3
A 4
B 4
A 4
S 5
2 cm
A 15
P1
A 15
P1
B 2
E 1
E 1
E 1
E 1
B 2
E 1
E 1
E 1
A 1
A 1
A 13
A 15
A 15